bticino®

PART. E0428C

Btnet

L4267/...
N4267/...
NT4267/...

5957/...
A5957/...
C9057/...
AM5957/...

Istruzioni d'uso
Gebrauchsanweisungen
Notice d'emploi
Instruction sheet
Instrucciones de uso
Gebruiksaanwijzing

04/03 - SC

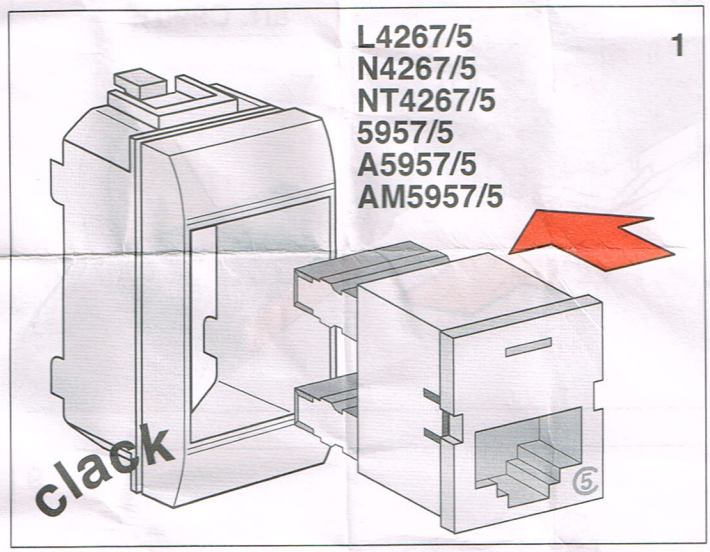

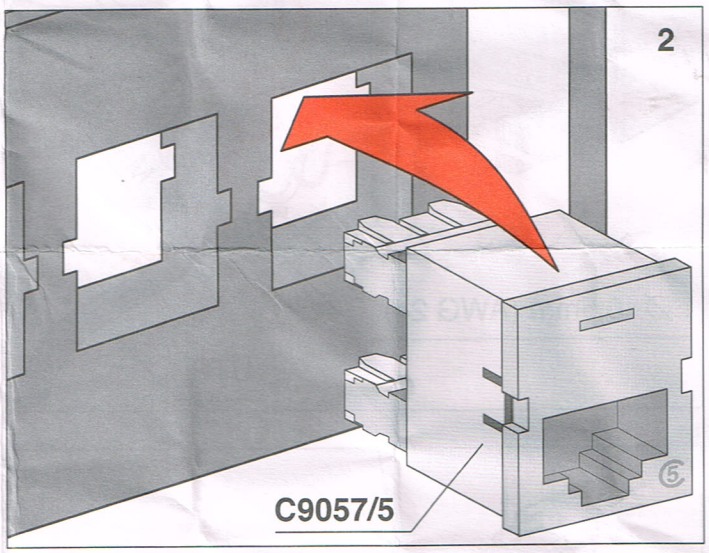

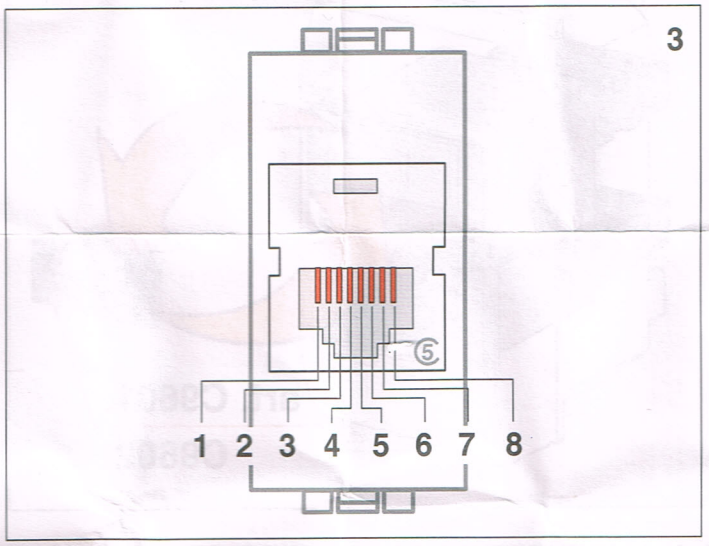

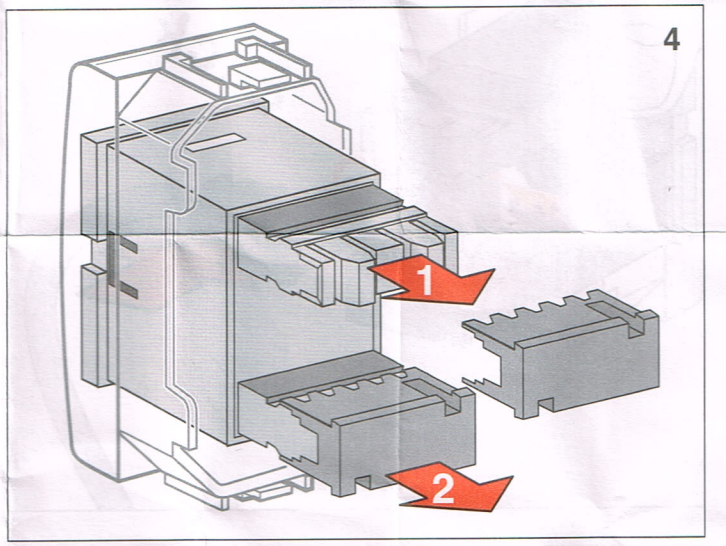

5

Convenzioni di cablaggio RJ45 - Codici colori
Verkabelung des Typs RJ45 - Farbencode
Conventions de câblage RJ45 - Codes couleur
RJ45 cabling conventions - Color codes
Conexiones eléctricas RJ45 - Códigos de color
RJ45 systeem - Kleurencode

T568A

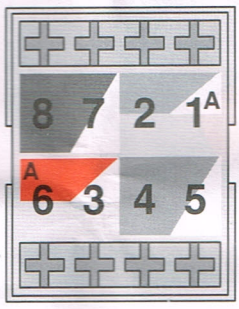

T568B

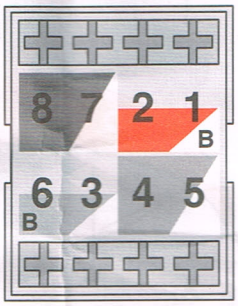

T568A

8	Marrone-*Braun* Marron-*Brown* Marrón-*Bruin*
7	Bianco/Marrone-*Weiß/Braun* Blanc/Marron-*White/Brown* Blanco/Marrón-*Wit/Bruin*
2	Verde-*Grün* Vert-*Green* Verde-*Groen*
1	Bianco/Verde-*Weiß/Grün* Blanc/Vert-*White/Green* Blanco/Verde-*Wit/Groen*
6	Arancio-*Orange* Orange-*Orange* Anaran.-*Oranje*
3	Bianco/Arancio-*Weiß/Orange* Blanc/Orange-*White/Orange* Blanco/Anaran.-*Wit/Oranje*
4	Blu-*Blau* Bleu-*Blue* Azul-*Blauw*
5	Bianco/Blu-*Weiß/Blau* Blanc/Bleu-*White/Blue* Blanco/Azul-*Wit/Blauw*

T568B

8	Marrone-*Braun* Marron-*Brown* Marrón-*Bruin*
7	Bianco/Marrone-*Weiß/Braun* Blanc/Marron-*White/Brown* Blanco/Marrón-*Wit/Bruin*
2	Arancio-*Orange* Orange-*Orange* Anaran.-*Oranje*
1	Bianco/Arancio-*Weiß/Orange* Blanc/Orange-*White/Orange* Blanco/Anaran.-*Wit/Oranje*
6	Verde-*Grün* Vert-*Green* Verde-*Groen*
3	Bianco/Verde-*Weiß/Grün* Blanc/Vert-*White/Green* Blanco/Verde-*Wit/Groen*
4	Blu-*Blau* Bleu-*Blue* Azul-*Blauw*
5	Bianco/Blu-*Weiß/Blau* Blanc/Bleu-*White/Blue* Blanco/Azul-*Wit/Blauw*

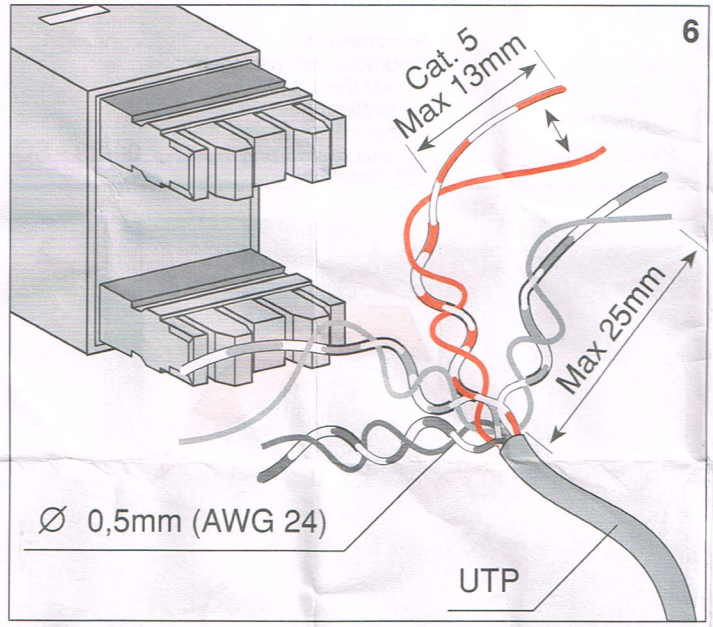
6
Cat. 5
Max 13mm
Max 25mm
∅ 0,5mm (AWG 24)
UTP

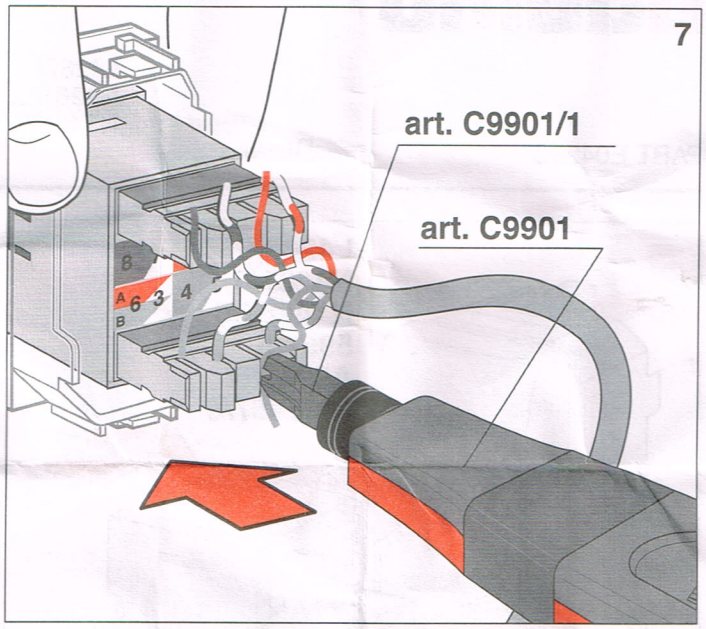
7
art. C9901/1
art. C9901
8
A
6
3
4
B

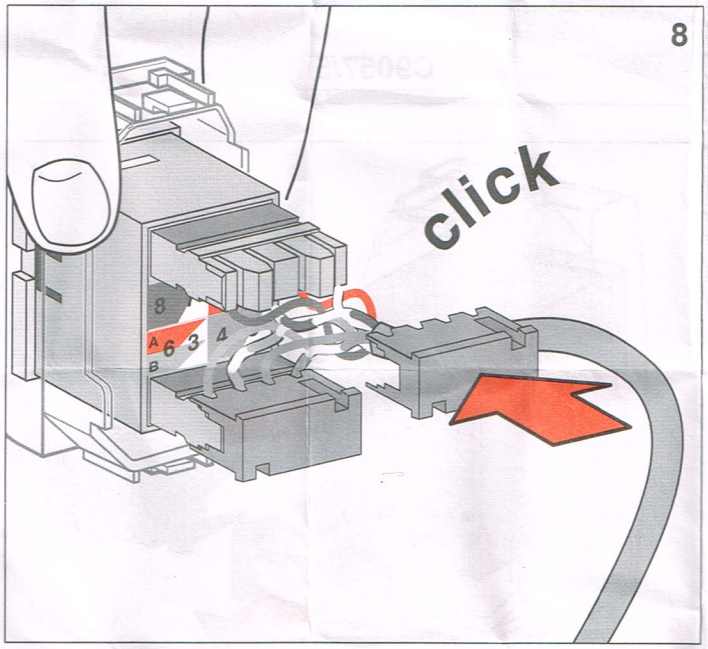
8
click
8
A
6
3
4
B

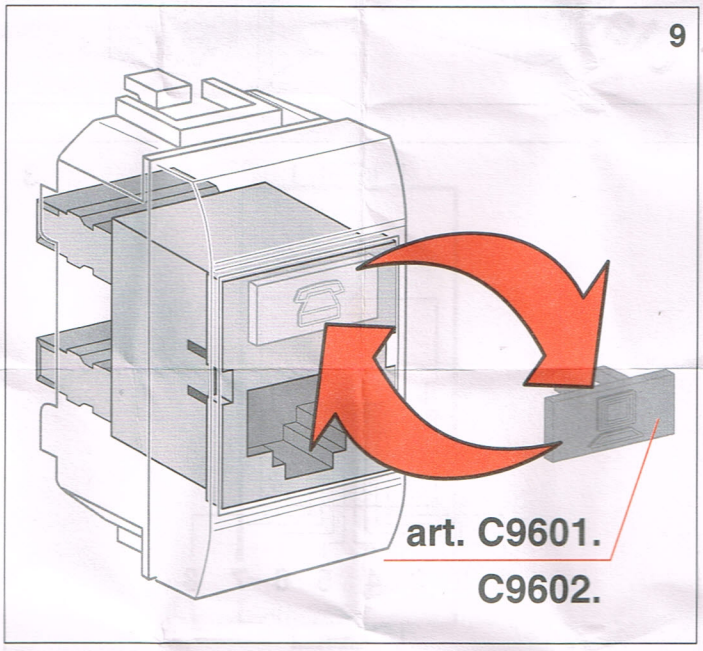
9
art. C9601.
C9602.

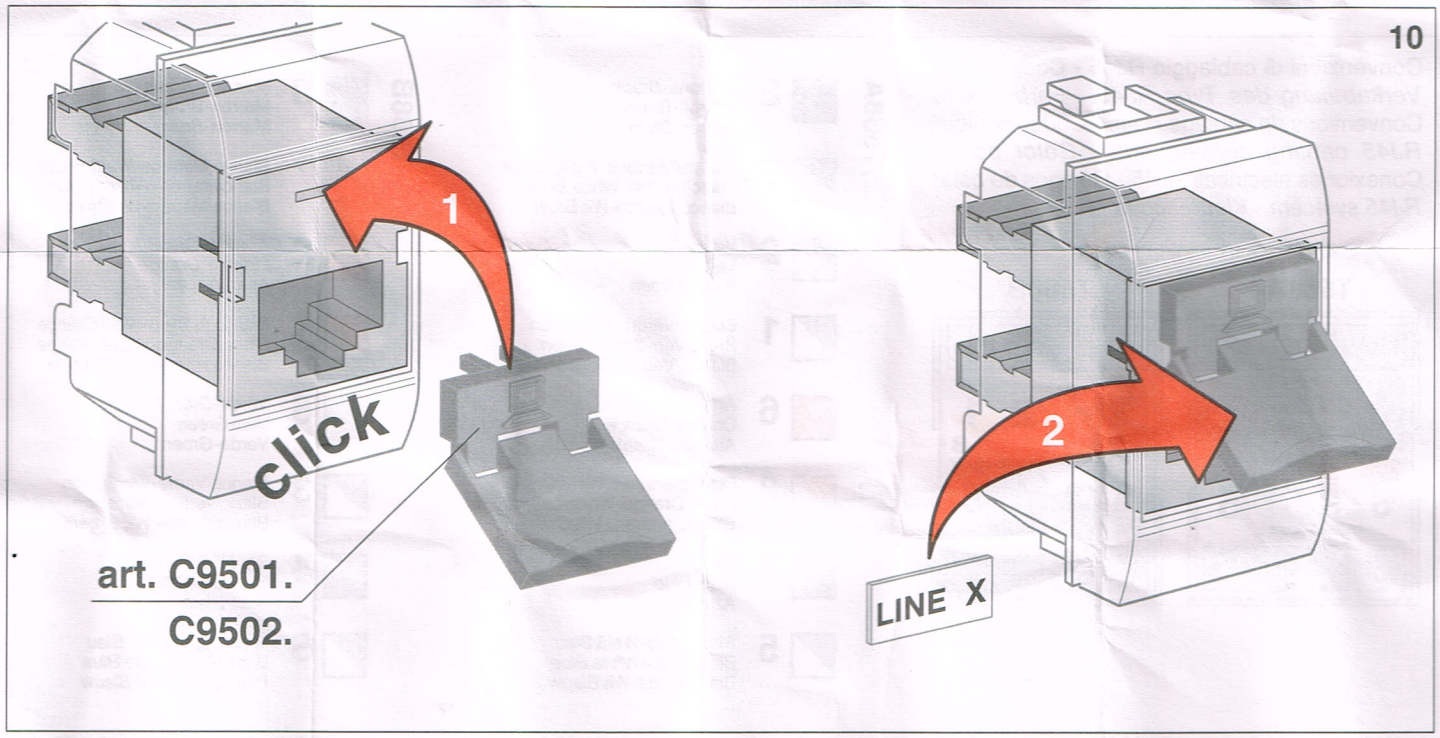
10
1
click
art. C9501.
C9502.
2
LINE X